日田商工会議所組織図
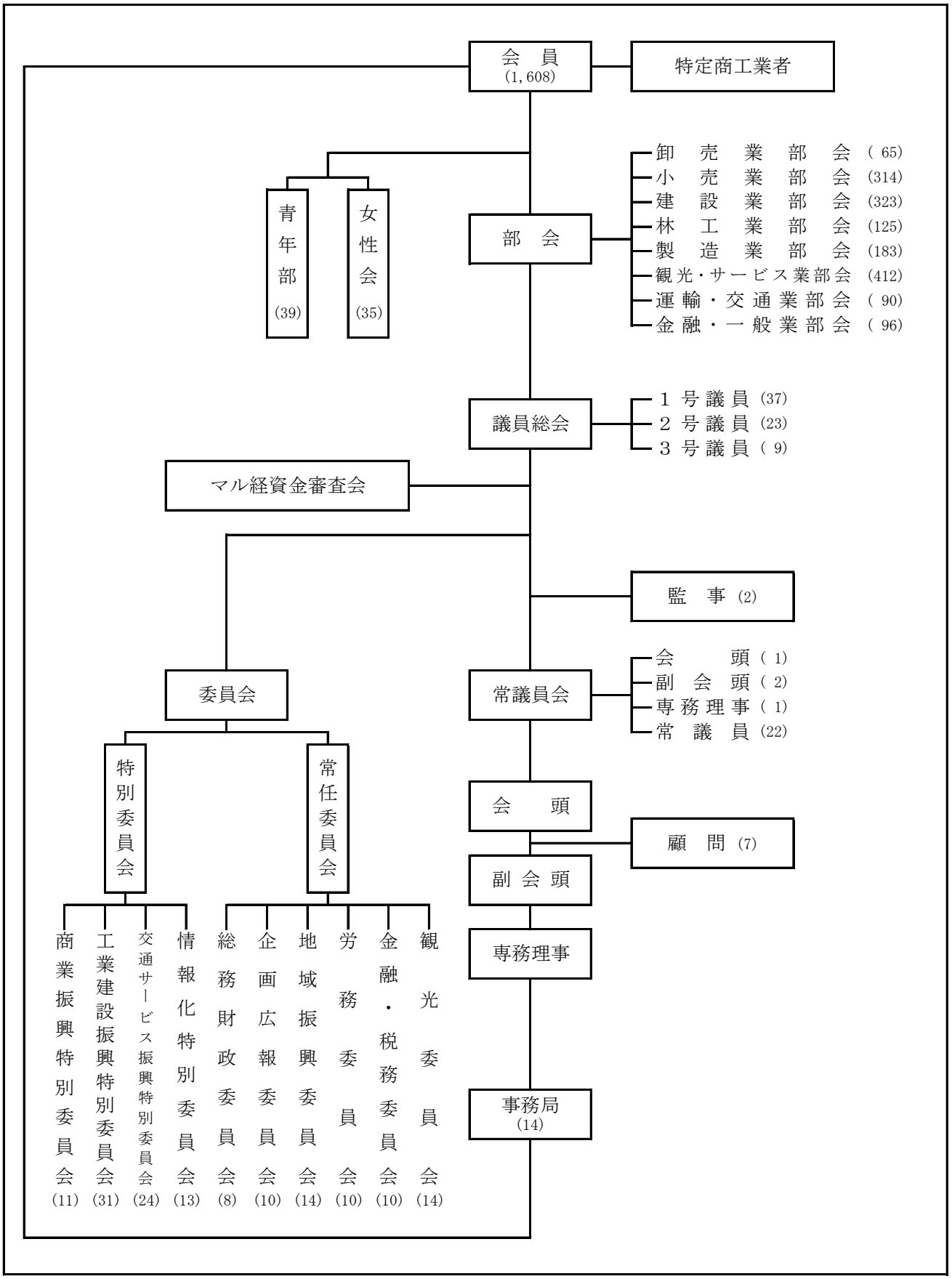
【令和7年4月1日現在】